6943

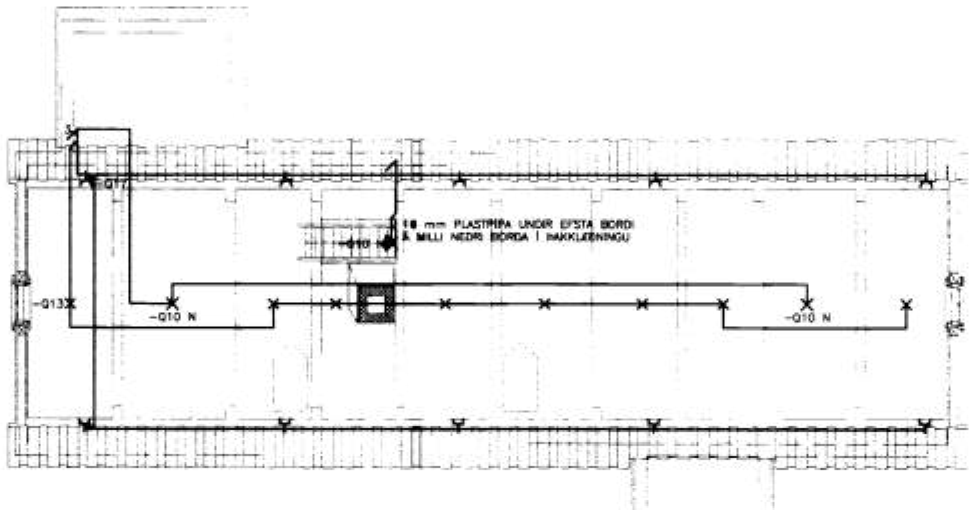

GRUNNMYND RISHÆÐ

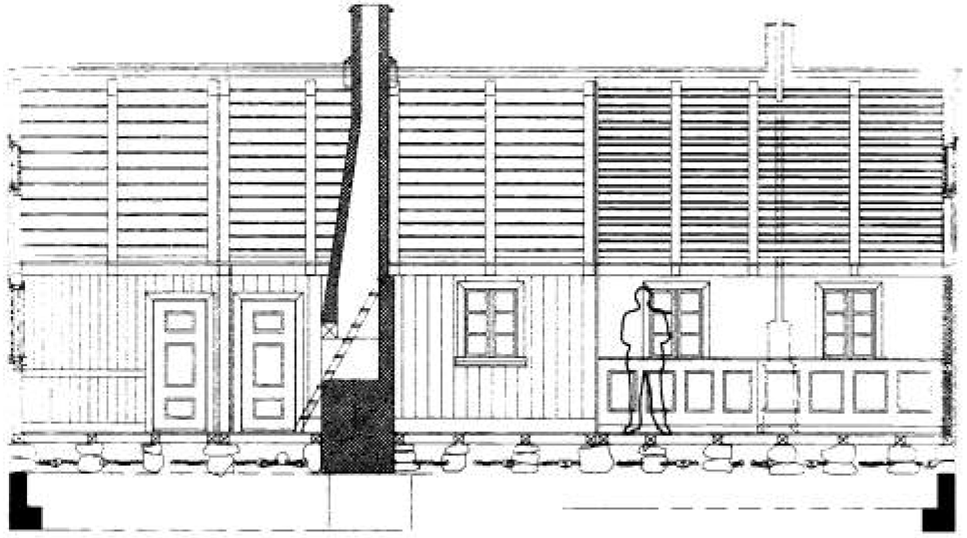

SNIÐ A–A

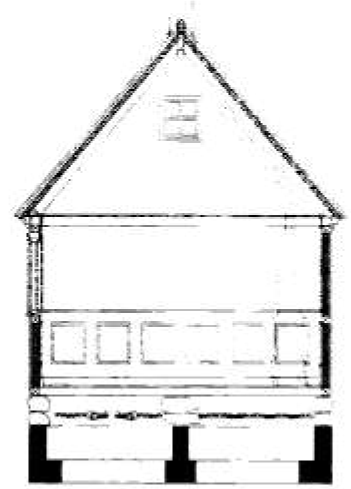

SNIÐ B–B

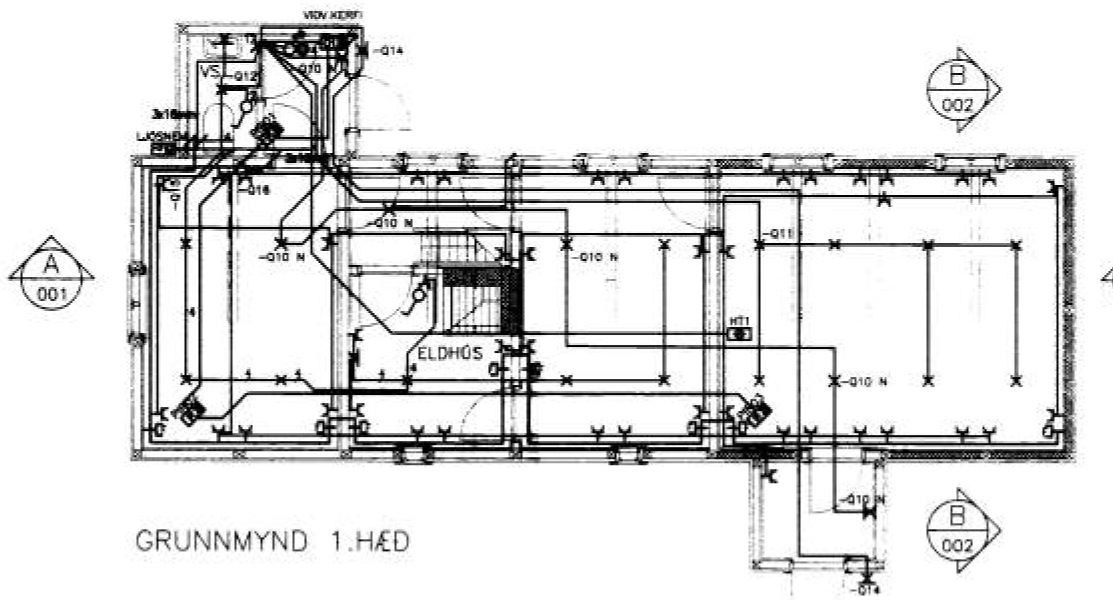

GRUNNMYND 1.HÆÐ

MÆLASKÁPUR +T1

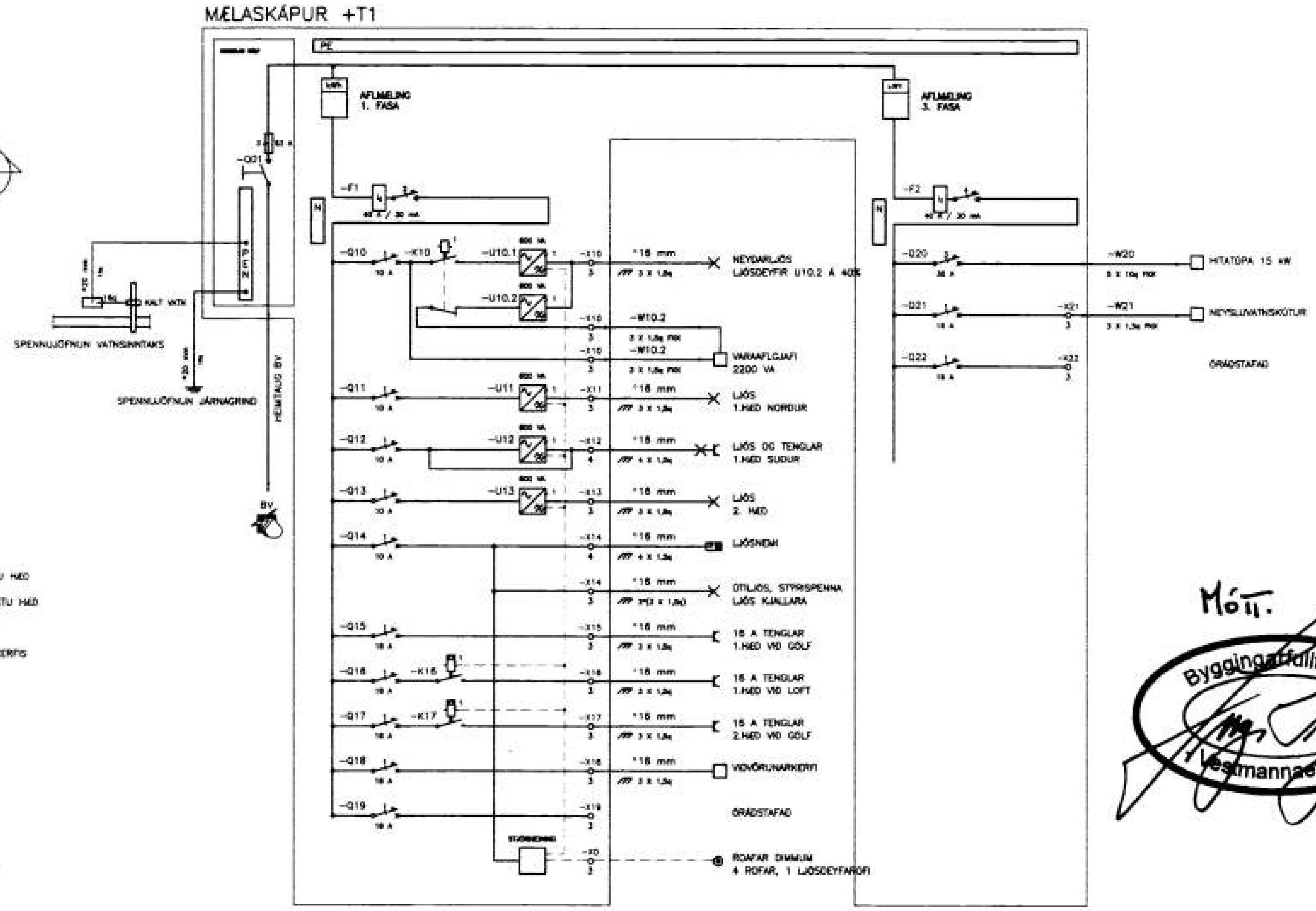

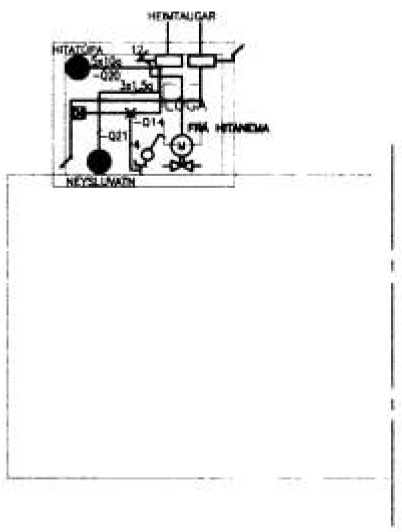

GRUNNMYND KJALLARA

SKÝRINGAR:

- LOFTLJÓS
- VEGGLJÓS
- LOFTLJÓS MEÐ VARAAFLGJAFA
- VEGGLJÓS MEÐ VARAAFLGJAFA
- JARÐBUNDINN TENGILL
- EINFALDUR ROFI
- LJÓSDEYFIR MEÐ ROFA
- ÞRÝSTIROFI
- PÍPA EÐA STRENGUR UPP Á NÆSTU HÆÐ
- PÍPA EÐA STRENGUR NIÐUR Á NÆSTU HÆÐ
- PÍPA EÐA STRENGUR MILLI HÆÐA
- HREYFINEMI INNBROTSVIÐVÖRUNARKERFIS
- HITANEMI FYRIR RAFHITUN
- LJÓSNEMI
- RAFHITARI
- FÖST LÖGN Í PÍPU

ÖLL MÁL ERU Í mm.
LAGNIR ERU HULDAR 16mm PLASTPÍPUR
TAUGAR ERU 3x1,5q
ROFAR OG TENGLAR SKULU VERA GIRA STANDARD KREMHVÍTT
MÁLSTRAUMUR ROFA ER 10 A OG TENGLA 16 A
HÆÐ ROFA ER 1100 mm
HÆÐ TENGLA ER 200 mm NEMA TENGLA Á GREIN –Q16 SEM ERU VIÐ LOFT
TENGLAR TEIKNAÐIR VIÐ ROFA ERU Í SÖMU DÓS OG ROFINN EÐA FAST UNDIR HONUM
SMÍÐA SKAL SKÁP UTANUM DIMMI OG ROFA Í ANDDYRI
Í PÍPUR AÐ ÚTILJÓSUM SKAL DRAGA PLASTSTRENGI
ÖLL MÁL ERU MIÐUÐ VIÐ FULLFRÁGENGIÐ GÓLF EÐA VEGG OG ÚR MIÐRI DÓS Í MIÐJA DÓS

Mótt.
Byggingarfulltrúinn Vestmannaeyjum

1 0 1 2 3 4 5 m

HANNAÐ	DH
TEIKN.	DH
YFIRF.	
SAMÞ.	
VERKNR.	995002
SKÝRING	
DAGS.	MARS 00

ÚTG. DAGS. TEIKN. BREYTT YFIRF. SAMÞ. ÚTG. DAGS.

RAFTEIKNING HF
RÁÐGJAFARVERKFRÆÐINGAR
CONSULTING ENGINEERS

LANDLYST VESTMANNAEYJUM
GRUNNMYNDIR OG SNIÐ
RAFLÖGN

TEIKN. NR. 23.5.1 NÆSTA TEIKN. NR. 31.5.1 ÚTG.