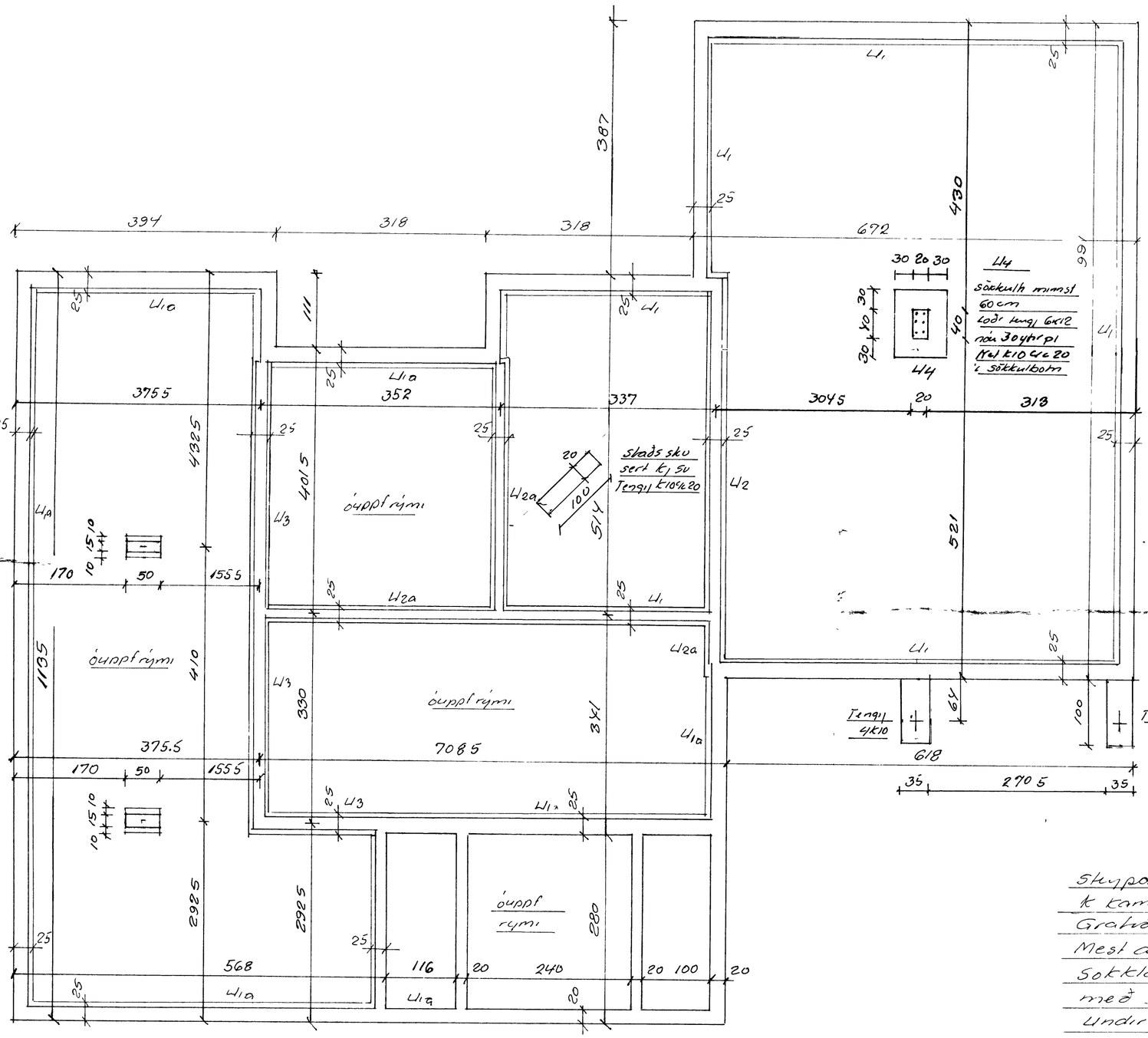

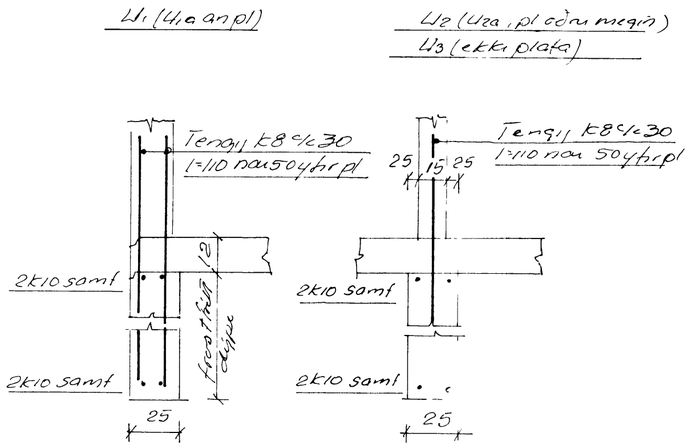

Steypa S200 í sökkla, en S160 í gólfplötu
k kambstal k40, r_1 = 2000 kg/cm², + st 37, slett, r_1 = 1300 kg/cm²
Grafið fyrir sökklum á fastan botn (móhella, grus,
Mest álag á jarðveg minna en 3 kg/cm²
Sokklar hvíli á frostfrítt dýpi. Inni sökkla fyllt
með grus- eða hraungrýti vandl þjöppuðu
Undir gólfplötu komi plasteinangrun 1½" og sama einangr
0.5 m niður með útveggjasökklum.
Plastdúkur til rakavarnar einnig settur undir plötuna

NB sökkulbreiddir mega vera 20 cm
se botn klöpp eða mjög þéttur að dómi
byggfullt Vestm kaupst

Benedikt B. Sigurðsson verkfr		
Illugagata nr 62, Vestm		
M.	1:50 / 1:20	Sokklar
D	jan '80	