SAMÞYKKT AF BYGGINGARFULLTRÚA
27. ÁGÚ. 2020
BYGGINGARFULLTRÚINN Í VESTMANNAEYJUM

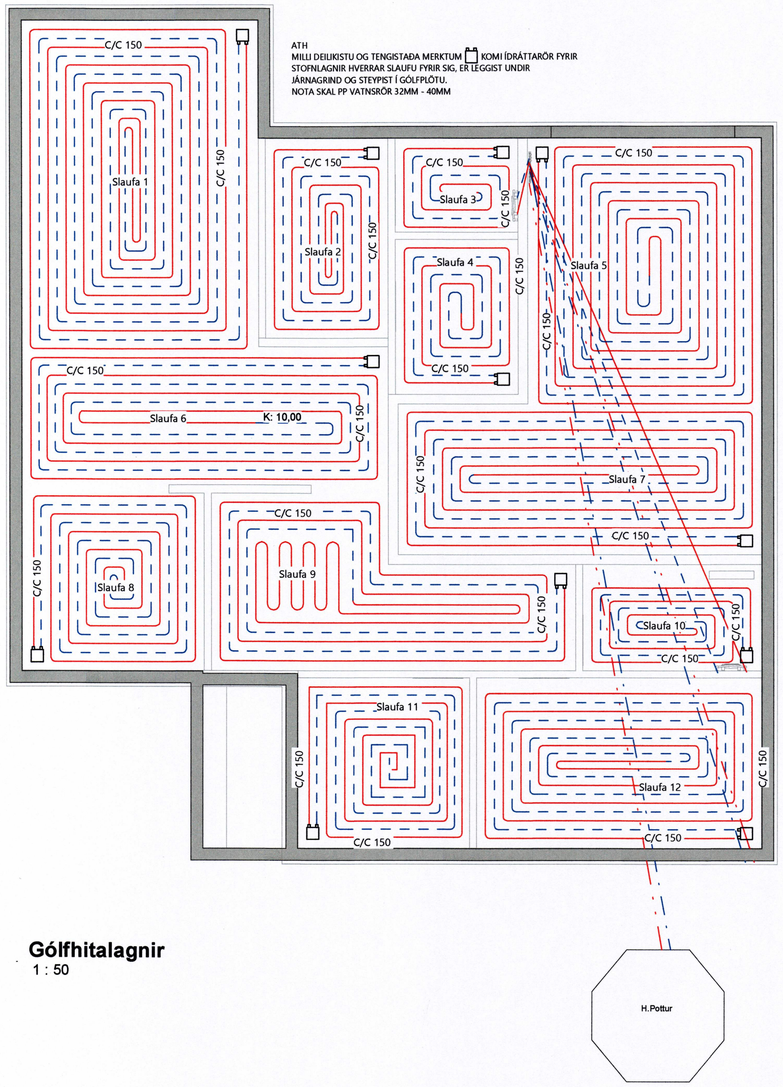

Gólfhitalagnir
1 : 50

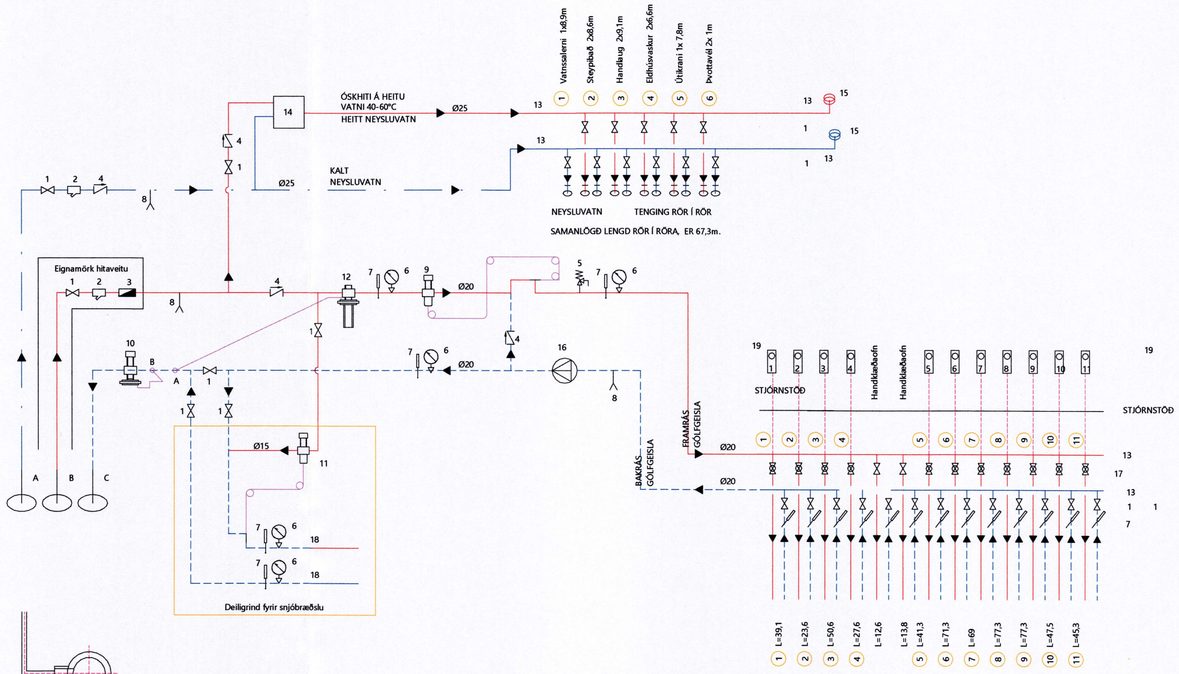

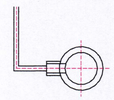

TENGINGU A & B
Á AÐ GERA ÚR HLIÐ RÖRS

KERFISMYND HITA- OG NEYSLUVATNSKERFIS

SAMANLÖGÐ LENGD GÓLFGEISLARÖRA ER 627 m.
SAMANLÖGÐ LENGD ÍDRÁTTARRÖRA ER 168 m.
RÖR Í RÖR FYRIR HANDKLÆÐAOFN ER 34 m.
HITAMÆLIR KOMI Á BAKRÁS HVERRAR SLAUFU.
STJÓRNLOKI FYRIR HVERJA SLAUFU
STÝRIST AF HITANEMA Í HERBERGI.
HITANEMI STAÐSETJIST Á INNVEGG
SKV. FYRIRMÆLUM FRAMLEIÐANDA
(1.5m - 1.8m FRÁ GÓLFI).

A INNTAK VATNSVEITU
B INNTAK HITAVEITU
C AFRENNSLI HITAVEITU
▶ RENNSLISSTEFNA
1. RENNILOKI EÐA KÚLULOKI
2. SÍA
3. VATNSMÆLIR
4. EINSTREYMISLOKI
5. ÖRYGGISLOKI 6 Bar
6. ÞRÝSTIMÆLIR
7. HITAMÆLIR
8. TÆMING
9. HITASTÝRÐUR LOKI (T.d. Danfoss AVTB20 20-60°C)
10. MÓTÞRÝSTIJAFNARI (T.d. Danfoss AVDA20) (STILLIST Á HÆSTU MÖGULEGU STILLINGU)
11. HITASTÝRÐUR LOKI (T.d. Danfoss AVTB15 20-60°C)
12. MISMUNAÞRÝSTIJAFNARI (T.d. Danfoss AVP20) (STILLTUR Á LÆGSTU MÖGULEGU STILLINGU)
13. TENGIKISTA ÚR STÁLI / KOPAR. STOFN KISTU ER Ø25 STÁL.
14. UPPBLANDARI Á HEITU NEYSLUVATNI. STILLANLEGUR 40°-60°C
15. HÖGGDEYFAR Á TENGIKISTUM NEYSLUVATNS. T.D. FLAMCO FLEXOFIT S
16. ÁLAGSSTÝRÐ DÆLA: 0,8 l/sek
17. MÓTORLOKI, TENGDUR VIÐ LOFTHITANEMA Í HVERJU RÝMI
18. TENGIKISTA ÚR STÁLI / KOPAR. STOFN KISTU ER Ø20 STÁL.
19. LOFTHITANEMI STAÐSETTUR Í HERBERGI

KERFISLÝSING:

HITAKERFI ER UPPBLÖNDUNARKERFI MEÐ DÆLU.

FRAMRÁSARHITI Á HITAKERFI STÝRIST AF HITASTÝRÐUM LOKA.

HITAMÆLAR ERU Á FRAM- OG BAKRÁS HITAKERFIS.

FRAMRÁSARLOKAR Á DEILIRÖRI GÓLFGEISLA STÝRAST AF LOFTHITANEMUM Í HERBERGJUM.

HANDKLÆÐAOFNAR ERU Í BAÐHERBERGJUM.

ALLIR OFNAR ERU HANDSTÝRÐIR Í GÓLFHITI.

DEILIGRIND

KALT OG HEITT NEYSLUVATN ER NOTAÐ BEINT ÁN VARMA.

LEIÐBEINANDI KERFISMYND LAGNAKERFIS
1 : 50

Skýringar_ Gólfhitalagna

Gólfhitalagnir:
Öll pípumál eru nafnmál í mm.
Hitalagnir eru 20x2,0 PE-X, PB eða ÁLPEX með súrefniskápu c/c 200 og c/c 150 við útveggi.
Ef notaðar eru grennri pípur er millibil c/c 150 og c/c 100 við útveggi
Rör eru steypt í gólfplötu.
Rör eru framleidd samkvæmt DIN 4726.
Hitalagnir skal þrýstiprófa með köldu vatni í 3 klst við 9 bar þrýsitng og taka skal þrýstinginn eftir 30mín, 60mín og svo í lok prófunartíma.
Niðurstöður skal setja á meðfylgjandi prófunarblað.
Allt lagnaefni skal vera CR-E vottað.

Ídráttarör PP40mm fyrir gólfhitalagnir eru lagðar undir jámagrind.

Línugerðir:
Framrás (TÚR)
Bakrás (RETÚR)

Gera þarf sérstakar ráðstafanir til að vernda rör er leggjast undir veggi.

Íbúð 01 01

Slaufa	Leingd m	Afköst W
S1-01	130,848	2224,416
S2-02	40,3796	686,4532
S3-03	18,9428	322,0276
S4-04	31,523	535,891
S5-05	104,052	1768,884
S6-06	79,1642	1345,7914
D7-07	90,393	1536,681
D8-08	56,202	955,434
D9-09	86,4838	1470,2246
D10-10	31,4244	534,2148
D11-11	48,3604	822,1268
D12-12	80,3648	1366,2016
Samtals	**798,1**	**13.568,3**

BR	DAGS	BREYTING

Verk:
Illugata 64 Vestmannaeyjum

Efni:
Grunnmynd_ Gólfhitalagna

TEIKNAÐ: SPB	HANNAÐ: TET	YFIRFARIÐ: TET
Hönnunarstjóri:		KT: 150182-3589
SAMÞYKKT: Tómas Ellert Tómasson		KT: 201170-3979
ÚTGÁFA DAGS: 07.07.21	MKV: SKV. TEIKNINGUM	VERK NR: 21-07-2
		TEIKNING NR: 303

Tómas Ellert Tómasson
BYGGINGARVERKFRÆÐINGUR M.S.C.E.
S: 853 8 358 - ellert@sghus.is
KT: 201170-3979

SGHÚS

BLAÐSTÆRÐ: A1