11723

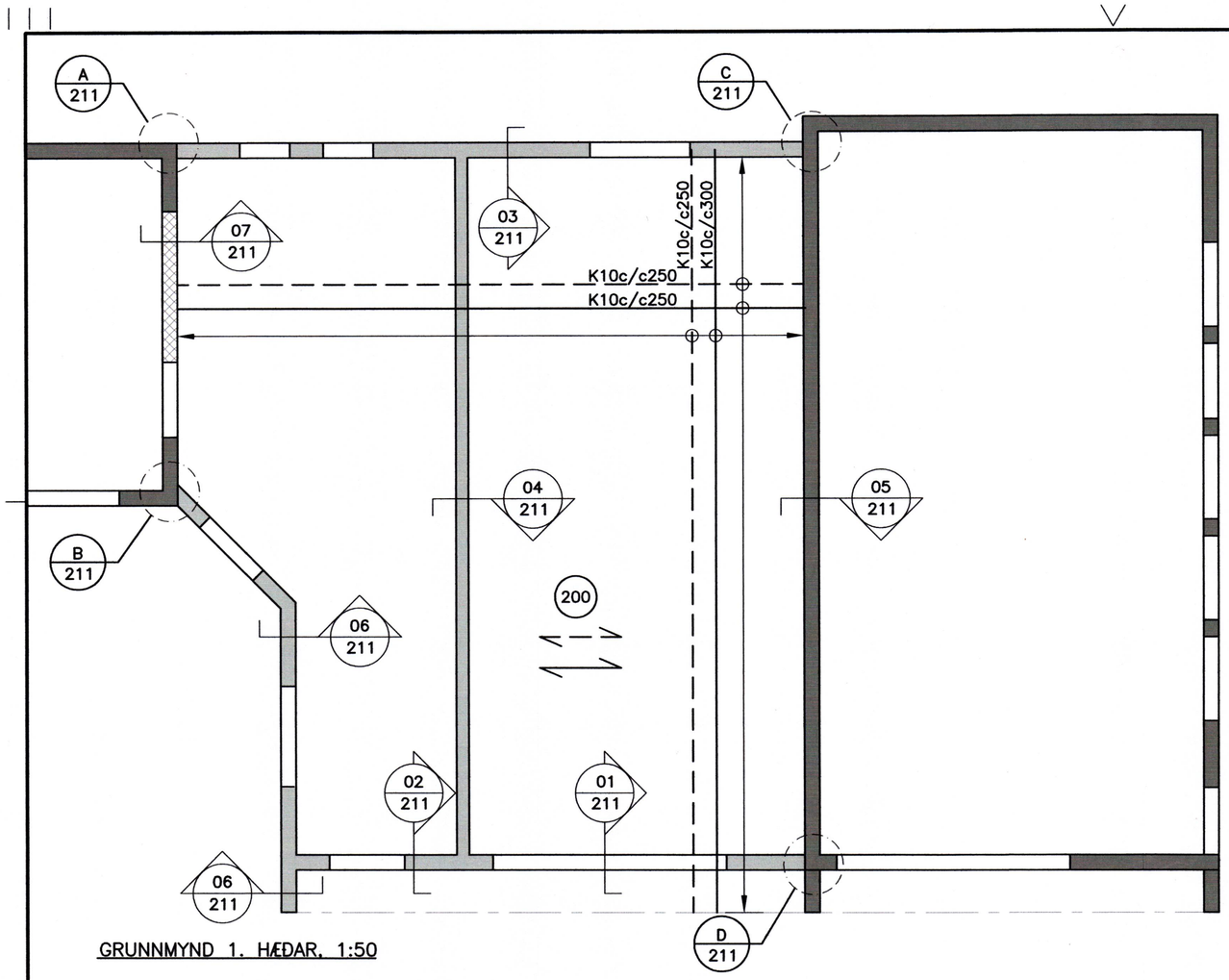

GRUNNMYND 1. HÆÐAR, 1:50

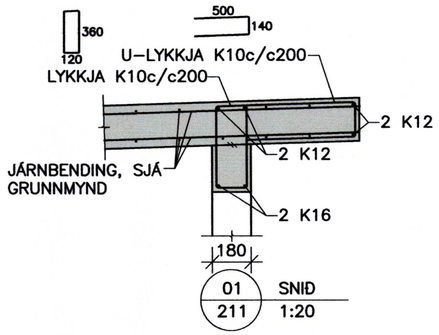

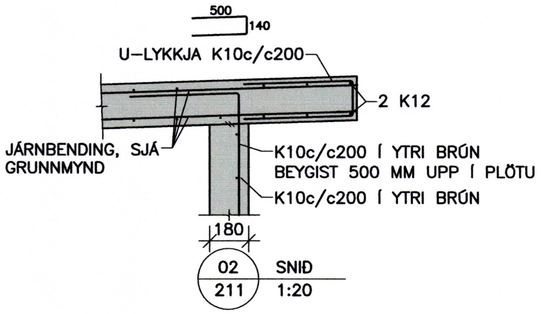

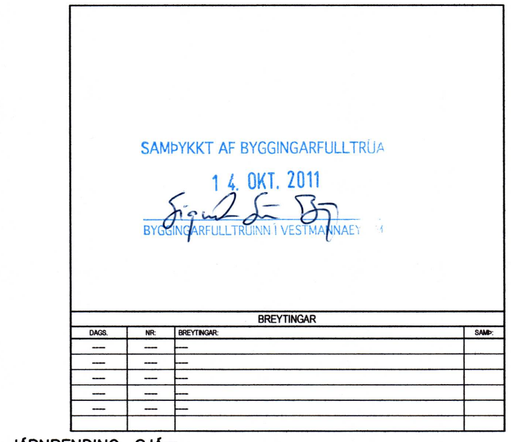

BREYTINGAR			
DAGS.	NR:	BREYTINGAR:	SAMÞ:
—	—	—	
—	—	—	
—	—	—	
—	—	—	
—	—	—	
—	—	—	

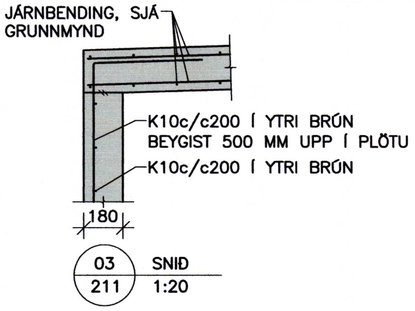

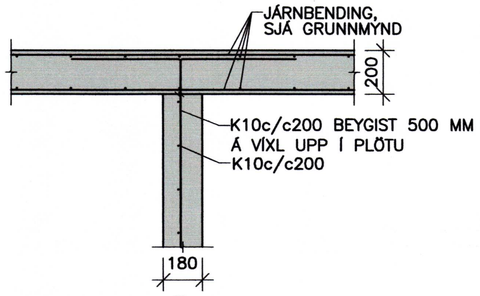

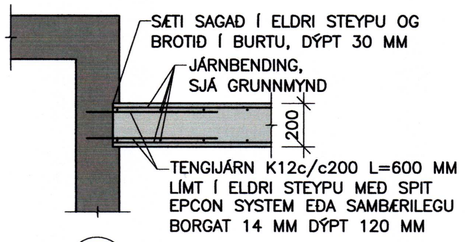

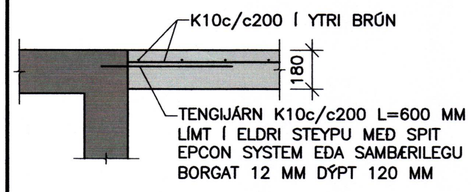

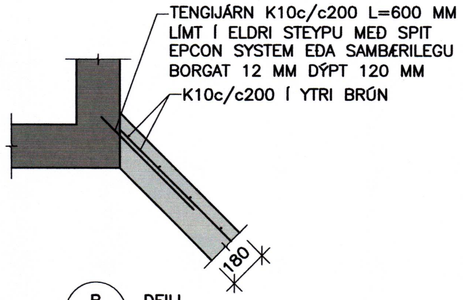

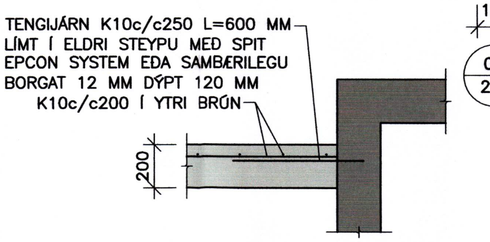

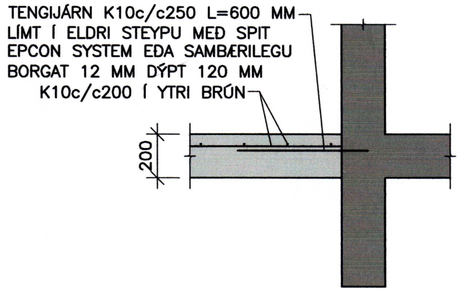

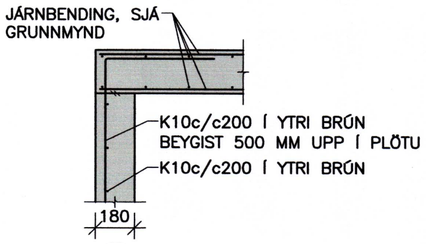

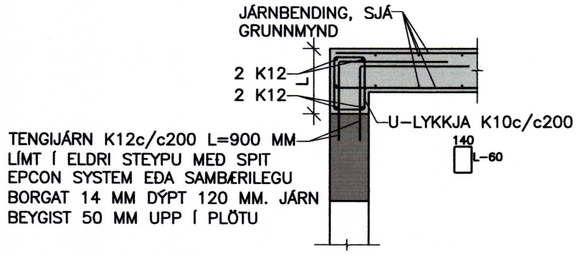

SKÝRINGAR SJÁ TEIKN. NR. 200

0 500 1000 1500 2000
1:20 (Í A2) mm

0 1000 2000 3000 4000 5000
1:50 (Í A2) mm

VERKFRÆÐIÞJÓNUSTAN EHF
SKEIFAN 19 . 108 REYKJAVÍK . SÍMI: 517 9050 . NETFANG: teknik@teknik.is

HEITI VERKS: HÖFÐAVEGUR 31 VESTMANNAEYJAR	HÖNNUÐIR: Jón Guðmundsson 280255-4329; Guðmundur Hansson 151263-3649; Svavar M. Sigurjónsson 180867-3419	DAGS: 23.08.2011	
		GEYMSLUNR: 211	VERKNÚMER: 11-37
HEITI TEIKNINGAR: BURÐARVIRKI: ÞAKPLATA GRUNNMYND OG SNIÐ	SAMÞ/YKKT: Svavar M. Sig-	HÚSAGERÐ: STEYPT HÚS	
	ÁBÆLIHÖNNUÐUR: Svavar M. Sigurjónsson 180867-3419	MÆLIKV: 1:20 / 1:50	
HANNAÐ: BÓS; TEIKNAÐ: BÓS; MÆLT: ; YFIRFARIÐ: SMS	SAMÞ/YKKT:	TEIKN.NR.: 211	ÚTGÁFA: —

Q:\verkefni 11\11-37 Höfðavegur 31\Teikningar\B-teikn\211 Höfðavegur 31.dwg

31.8.2011 16:25:10