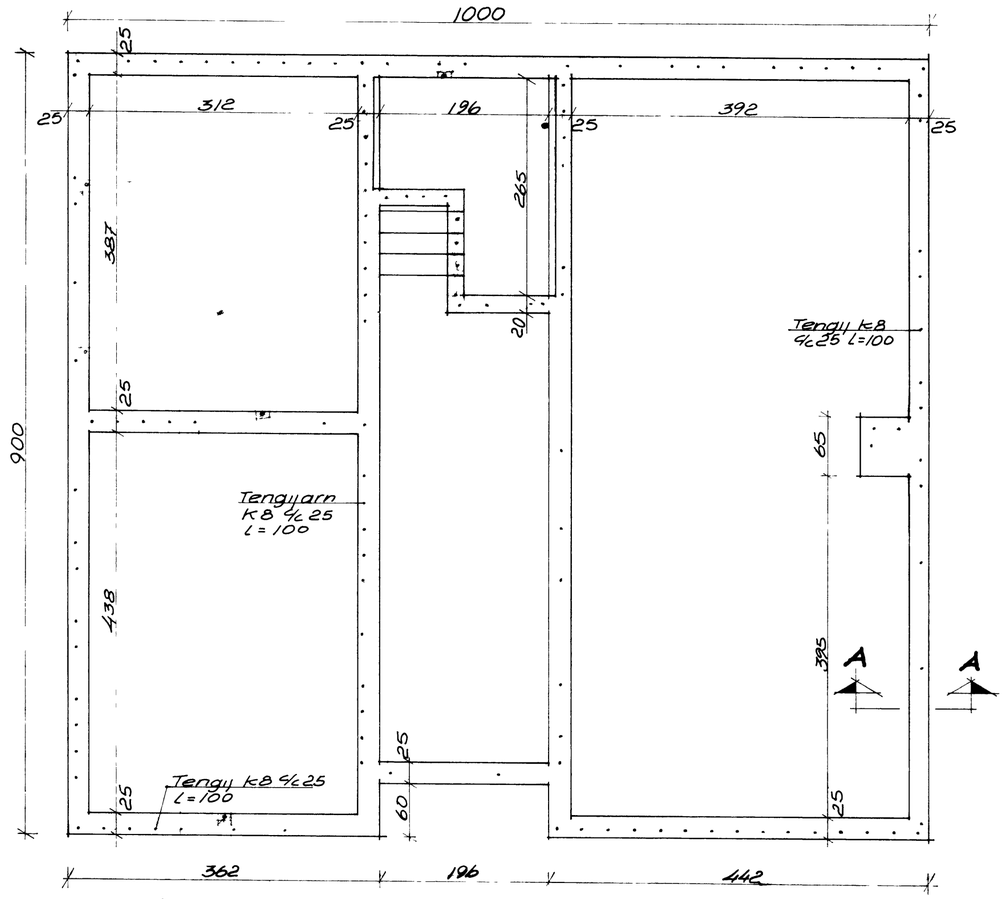

Undirstöður M1:50

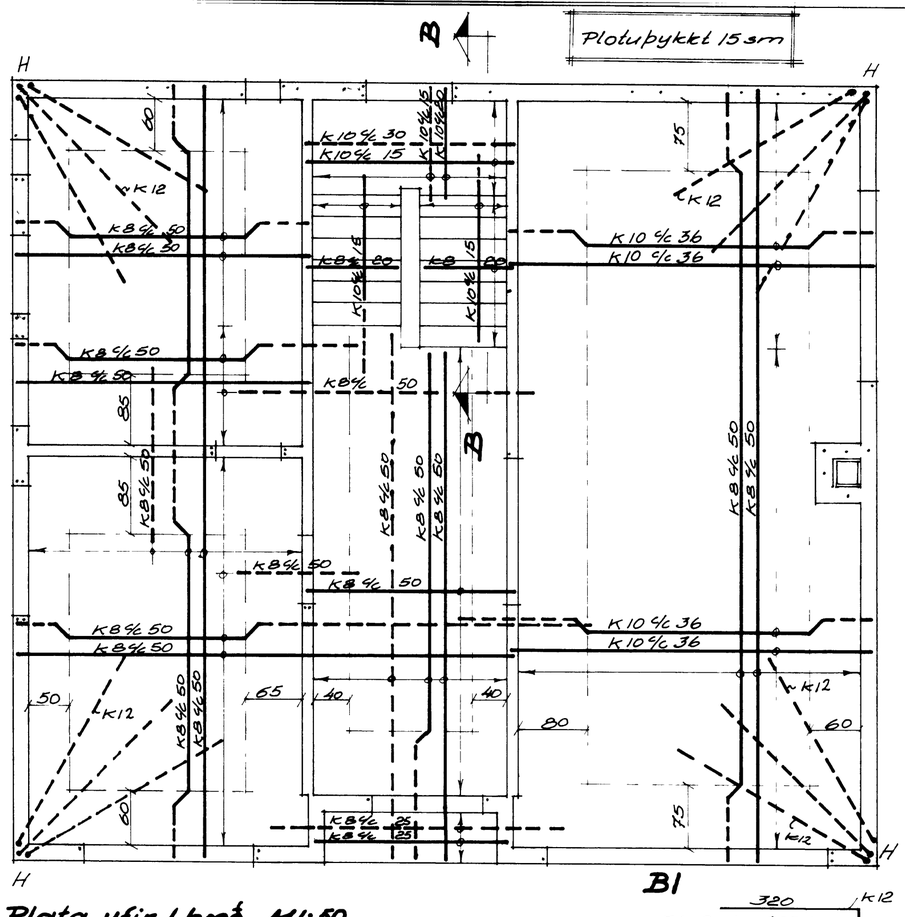

Plata yfir 1. hæð M1:50

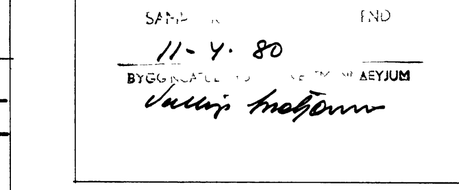

Skýringar:

all onefnd mal eru sm
- - - - - Jarn í efri brunplotu
——— Jarn í neðri brun plotu

Steypustyrktarstal merkt K er kambstal KS 40. Skeytilengd jarna. K8 = 40 sm, K10 = 50 sm, K12 = 60 sm
Sementsmagn í steypu 300 kg/m³
S = 160
Nota skal loftblendi og vibrera steypuna, sigmal 6-8 sm
Steypumót skal bleyta vandlega fyrir steypu. Tryggja skal að steypa sé nægilega rok meðan hún er að hama, bleyta skal alla opna steypufleti strax og hornun leyfir og halda steypu og motum rökum í 3 daga og síðan verja hana þurrki í minnst 3 daga í viðbót
Í útveggi komi 2K10 uppmeð og undir op, en 3K10 yfir, hema annars sé getið. Loðrett jarn nai fra golfi og beygjist inn í efri brun plötu
Í plotum beygjist annaðhvert jarn upp í efra borð plotu yfir vegg
K10 c/c 36, merkir 10 mm kambstal (KS40) með 36 sm millibili.
Í oll hæðarskil skal setja loðr tengjjarn K8 c/c 25 l=100 sm
Steypulag a jamum: Í plotu og innveggjum 10 sm, en 20 sm í utv

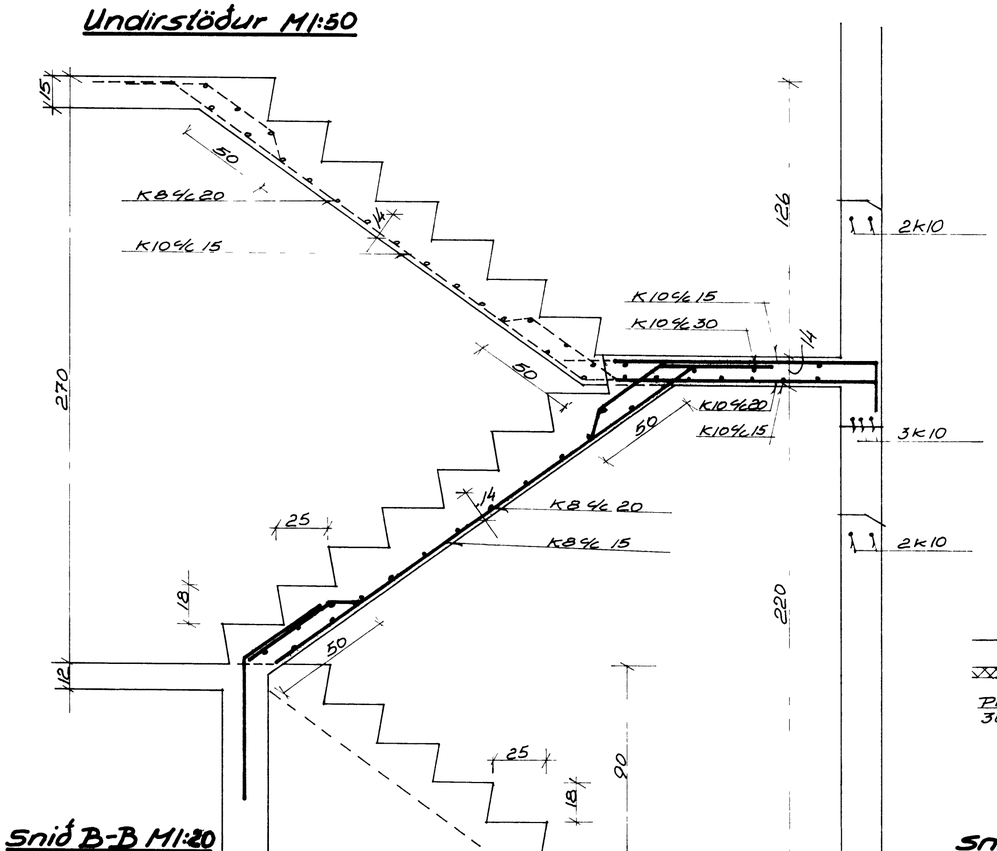

Snið B-B M1:20

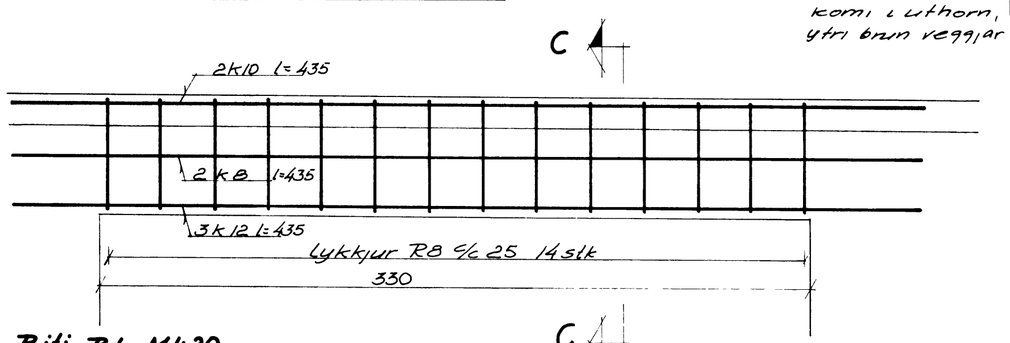

Biti B1 M1:20

Snið C-C M1:20

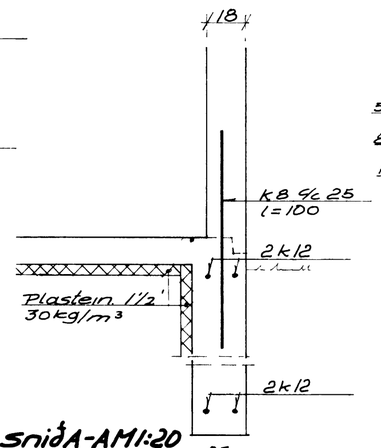

Snið A-A M1:20

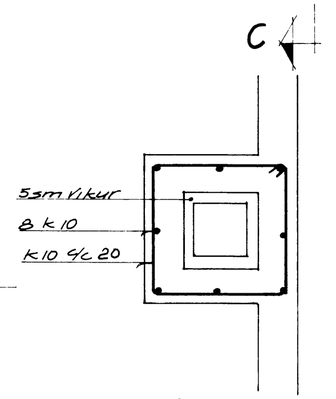

Snið í reykhöf

Bil milli jarna í plotu eru getin upp fyrir bein jarn innbyrðis og uppbeygð jarn innbyrðis

Fylla skal í grunn með hrauni eða grus, sem skal þjappa með vélþjoppu í 40-50 sm lögum. Gæta skal þess að fylla jafnt sitthorum meginn viðveggi, þannig að hæðarmunur verði mest 40 sm þar sem stokkar skera jarn í undirstöðum skal setja 3 K12 yfir stokkinn, sem nai minnst 70 sm út fyrir stokkinn

Helgafellsbraut nr 15, Vestmannaeyjum	
Undirstöður, jarnbent,	Nr 10031-1
plata, snið í stiga,	M 1:50, 1:20
Biti B1	D 17-4-1978