## TEIKNITÁKN OG MERKINGAR

- LOKI
- HEMILL
- EINSTREYMISLOKI
- HITAMÆLIR
- TÆMINGARKRANI
- ① MÓTORLOKI, 0,81 m³/klst VIÐ 0,10 l/s
- ② MÓTORLOKI, 0,77 m³/klst VIÐ 0,10 l/s
- ① HRINGRÁSARDÆLA, 1,80 m³/klst VIÐ 1,25 mVs
- ② HRINGRÁSARDÆLA, 1,71 m³/klst VIÐ 2,61 mVs
- HITANEMI
- MÓTORLOKI
- STILLITÉ
- LOFTTÆMING

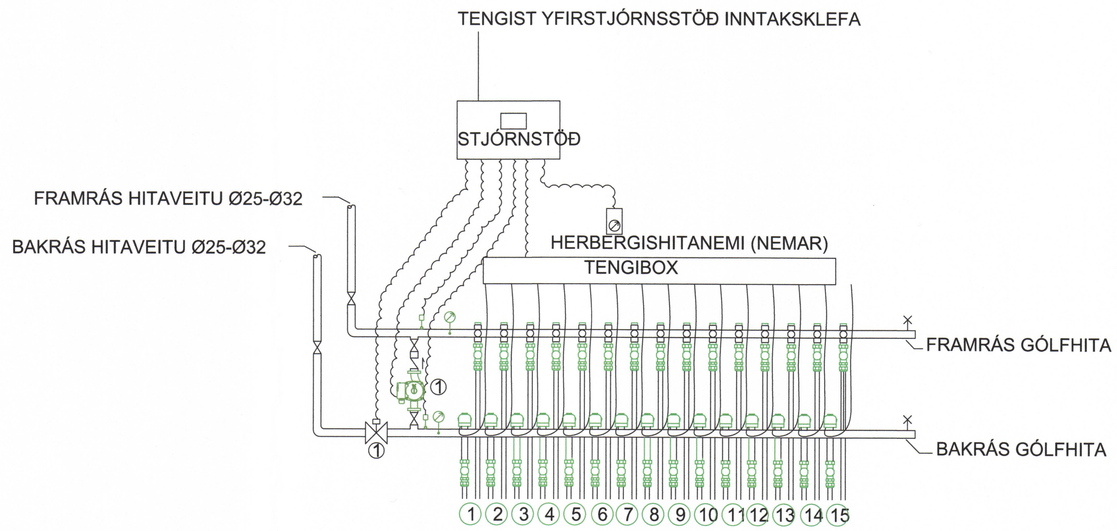


## GÓLFHITALÖGN:

RÖR Í GÓLFHITALÖGN SKULU VERA Ø20mm ÚR PEX, (KROSSBUNDIÐ HD POLYETHYLEN) EÐA SAMBÆRILEGT, MEÐ SÚREFNISFLÆÐIVÖRN SAMKV. DIN 4726.

ÖLL TENGISTYKKU SKULU HÆFA LAGNAEFNI.

FJARLÆGÐ RÖRS FRÁ ENDANLEGUM ÚT- OG INNVEGGJUM SKAL VERA 100mm. BIL MILLI RÖRA SKAL VERA c/c 100mm TIL c/c 250mm. ÞAR SEM RÖRIN LIGGJA Í GEGNUM EÐA UNDIR VEGGI OG Í VEGG EÐA GÓLFRAUFUM SKAL EINANGRA ÞAU MEÐ SVAMPHÓLKUM EÐA ÁLÍKA EFNI.

HEIMILT ER AÐ HLIÐRA TIL GÓLFHITALÖGNUM ÞAR SEM LAGNALEIÐIR VIÐ ÖNNUR VEITUKERFI SKERAST.

FYLGJA SKAL FYRIRMÆLUM FRAMLEIÐANDA VIÐ MEÐFERÐ, FESTINGAR, OG FRÁGANG RÖRA OG TENGISTYKKJA.

## TENGIGRINDUR GÓLFHITA NR-01-06 FJÖLDI STÚTA SJÁ GRUNNMYNDIR

FORSENDUR OG SKÝRINGAR

FRAMRÁSARHITI =45°C
BAKRÁSARHITI=20°C
ÚTIHITI =-15°C
INNIHITI =20-24°C
FRÁGANGUR Á GÓLFHITA SKAL VERA SKV. FYRIRMÆLUM FRAMLEIÐANDA.
GÓLFHITAKERFI ER STJÓRNAÐ AF MÓTORLOKA Í BAKRÁS SEM TENGDUR STJÓRNSTÖÐ, SEM NEMUR BOÐ FRÁ NEMUM Í FRAMRÁS GÓLFHITAKERFIS OG BAKRÁS HITAKERFIS.
STJÓRNSTÖÐ STJ´NAR KERFI EFTIR VEÐURSTÖÐ OG ÓSK-GILDI GOLFHITAKERFIS. MOTORLOKA NEMA BOÐ FRÁ STJÓRNSTÖÐ HITAKISTNA SEM FÁ BOÐ FRÁ HERBERGISHITANEMUM.

7. MÆLAGRIND HITAVEITU

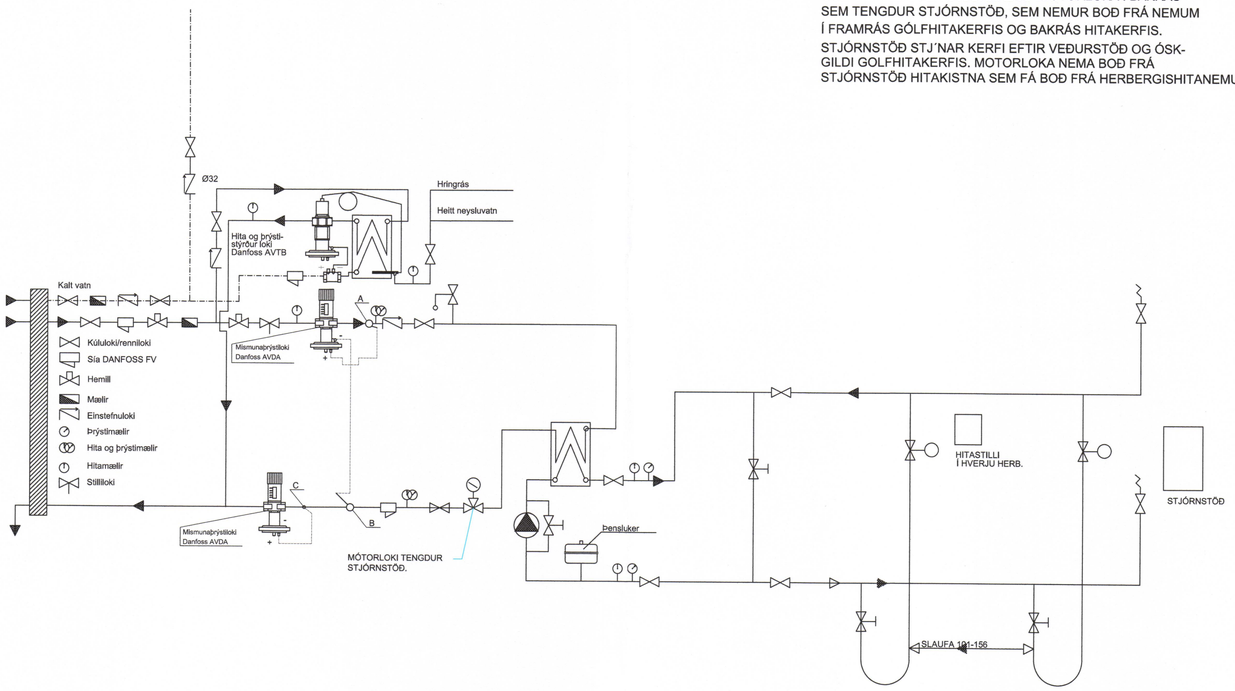


SAMÞYKKT AF BYGGINGARFULLTRÚA
22. SEP. 2020
BYGGINGARFULLTRÚINN Í VESTMANNAEYJUM

UNDIRRITUN SAMRÆMINGARHÖNNUÐAR

TILVÍSUN

| ÚTG DAGS | SKÝRINGAR | TEIK | HANN | RÝNT | SAMÞ |
|---|---|---|---|---|---|


tpz teiknistofa
Kirkjuvegi 23 900 Vestmannaeyjum
Sími 481-2711
tpz@teiknistofa.is
www.teiknistofa.is


| ÚTG. DAGS | HANNAÐ | MÆLIKVARÐI |
|---|---|---|
| 2019.10.25 | BB | 1:50 (A1) |
| YFIRFARIÐ | TEIKNAÐ | 1:100 (A-3) |
| BB | RS | |

SAMÞYKKT: 120742-3379

GOÐAHRAUN 6
900 VESTMANNAEYJAR
LAGNIR
SKÝRINGARBLAÐ
HITAKERFI

VERKFANG 1808 TEIKNING 330

©Öll afnot og afritun teikninga, að hluta eða í heild er háð skriflegu leyfi höfunda

C:\Users\Rikki\Google Drive\Teiknistofa Tpz\Godahraun\2019_ÍGILDI\ATH\610-tpz\DWG\VINNUGOGN\1808.godahraun6_burdur.dwg