Vestmannaeyjar
Sigurður Smári Benónýsson
Tími: 06.02.2025 16:03
Undirritað í OneCRM
Samþykkt af byggingarfulltrúa

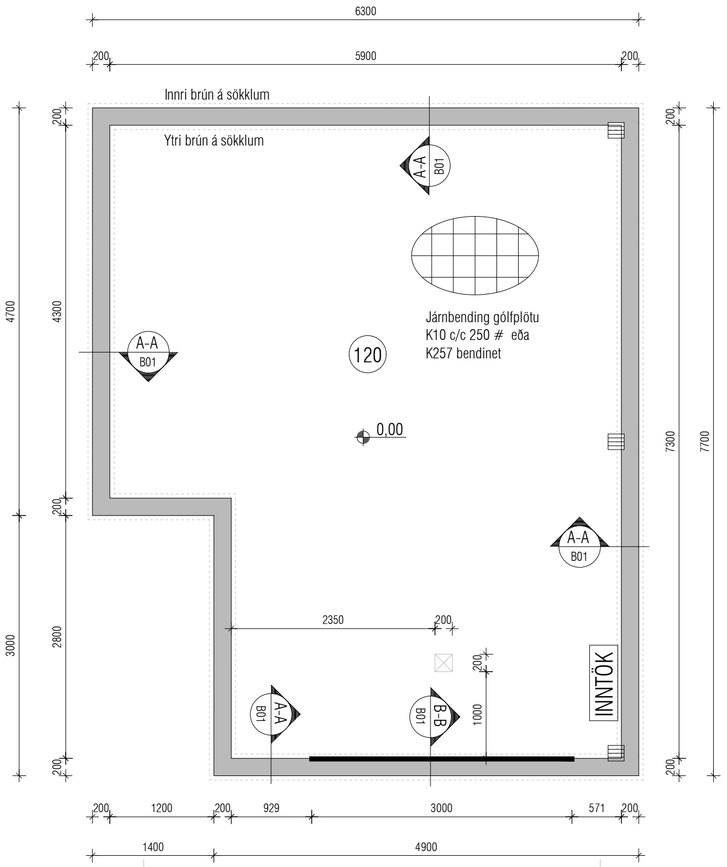

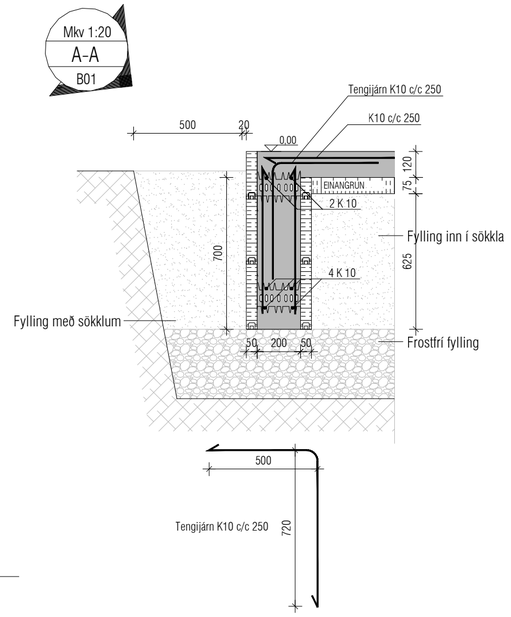

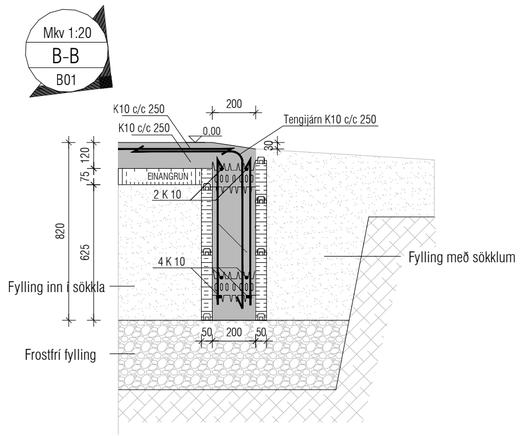

ALMENNT

Hæðir eru í m í staðbundnu hæðarkerfi

0.00 Táknar hæð í sniðmynd
0.00 Táknar hæð á plötu í grunnmynd
Járnastærðir eru í mm
Timburstærðir eru í mm
Öll ónefnd mál eru í mm

Skýringar:

Steinsteypa í sökkulveggi: Brotþolsflokkur S-300
Sementsmagn amk. 350 kg/m
Vatnssementstala minni en 0,55
Loftinnihald 5-7%

Bendistál er Ks-40s
Undirstöður hvíla á burðarhæfri, frostöruggri fyllingu
Mesta álag á grunn er 0,12 Mpa
Öll ónefnd mál eru í mm, kótar í m

Lágmarkssteypuhula á járnum í flötum að jarðvegi sé 40 mm
Lágmarkssteypuhula á járnum í öðrum flötum sé 40 mm

ÁLAGSFORSENDUR

Leyft álag á grunn.....:	-	MN/m ^{2}
Snjóálag.....:	2,1*μ	KN/m ^{2}
Vindálag.....:	1.66*C_{pe}	KN/m ^{2}
Notálag.....:	4,0	KN/m ^{2}

Svignunarkröfur miðast við hús í flokki A

Helgi Kjartansson Byggingartæknifræðingur
Hvammur 1b - 845 Flúðir
kt. 030270-5419 - s: 617-5377
netf: helgikjartansson@gmail.com

Dags.	Teikn. Nr.	Mkv.	Skrá
28.10.2024	B-01	1:50 - 1:20	.dwg

Breyting	dags	eðli breytingar

Verkheiti
Faxabraut 19 Vestmannaeyjabær
Bílgeymsla
Undirstöður

Aðalhönnuður

Samþykkt